+38 (093) 744 92 56
levantindesign@gmail.com
levantindesign.com

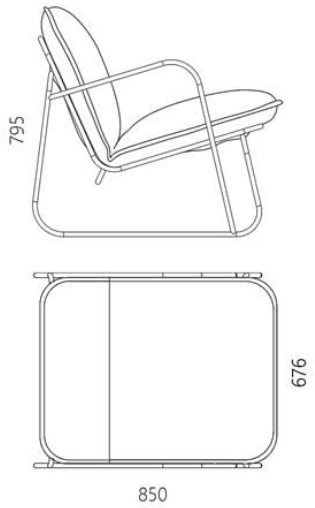

tuttu

Кресло Monteur

6 405 грн

- Предоплата 70% банковской картой / безналичный расчет.
- Доставка Новой Почтой по Украине / worldwide delivery.
- Гарантия 2 года.
- Создано в Украине.

Кресло Monteur (монтэ), является пополнением одноименной серии TUTTU, усиливающим ее универсальный, функциональный характер. Сменные мягкие части позволили создать семейство модульных кресел, объединённых дружелюбным дизайном.

Кресло берет свое название от французского слова редактор. Вдохновившись человеком обдуманно отсекающим лишнее, оставляя саму суть. Monteur стало олицетворением этого ремесла, благодаря лаконичному внешнему виду, и богатой проработке деталей. Отличительной чертой Monteur стали еще более округлые и гармоничные формы сиденья и спинки, расположенные на универсальной стальной раме. А плавная линия канта, очерчивающая силуэт, подчеркивает его чистый образ.

Мы углубились в исследование мягкой части, уменьшив габариты подушек, создав в элегантном внешнем чехле два отдельных отсека: для спинки и сиденья. Он быстро крепится к каркасу на удобных липучках. Также мы поработали над наполнителем, выбрав комбинацию пенополиуретана, основного смягчающего материала и войлочной подкладки, для придания упругости. Благодаря этому посадка получила дополнительный комфорт и получила большую стабильность в эксплуатации на долгие годы. Это также позволяет использовать его как для домашней обстановки, так и для более формальных пространств и залов ожидания. Monteur легко персонализируется, благодаря сочетаниям большой палитры интерьерного и уличного текстиля.

Дизайнер Сергей Львов
Год создания 2020

Высота:	795 мм
Ширина:	676 мм
Глубина:	850 мм

Информация об упаковке

Приходит в сборе
Количество мест: 1 шт
Ширина короба: 820 мм
Глубина короба: 800 мм
Высота короба: 760 мм
Вес с упаковкой: 16 кг

Материалы и инструкции

Каркас: стальная труба 16 мм, порошковое покрытие, резиновые накладки.
Сиденье-подушка: текстиль Apparel, коллекция GRANDE.
Наполнение: комбинация пенополиуретана и войлочной подкладки.