+38 (093) 744 92 56
levantindesign@gmail.com
levantindesign.com



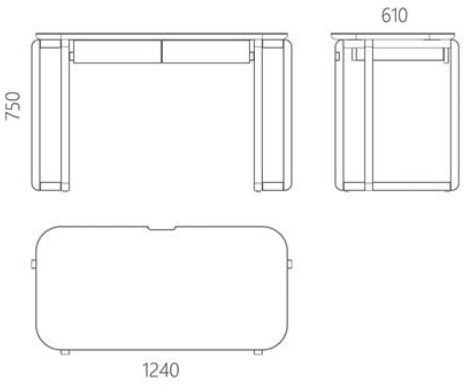

Письмовий стіл з шухлядами Diox 124 см

31 490 грн

- Володар американського призу IDA Award 2022, Honorable Mention, у категорії Home Interior Products-Interior Furniture.
- Оброблений натуральною олією з твердим воском, із захистом пор деревини та водовідштовхувальним ефектом.
- Поєднує сучасний дизайн і традиційне столярне ремесло.
- Підходить для лаконічних інтер'єрів у скандинавському та еко-стилі.
- Розроблено та виготовлено в Україні, з любов'ю!

Колекція Diox — це благородна деревина, підпорядкована руці майстра. Образ колекції натхненний ремісничою працею, запахом деревної стружки і точним рухом досвідчених рук столяра над виробом. Diox встановлює прямий зв'язок між хімією створення продукту і його кінцевим сприйняттям. Сміливі дерев'яні елементи з масиву ясена. Тактильно приємні грані, багаті природною фактурою. Елегантне оздоблення в натуральних світлих і глибоких чорних тонах. Цілісний образ, що одночасно закликає до спадкоємності та повертає нас до природних джерел творчої сили. Він продовжує плести тканину часу, збагачуючи світ новим усвідомленим продуктом предметного світу. Diox переосмислює столярні вироби минулого, в сучасний елемент культури, зберігаючи їхню природність і простоту.

Дизайнер: Сергій Львов
Рік створення: 2020

Висота:	750 мм
Глибина:	610 мм
Ширина:	1240 мм

Інформація про пакування

Надійне картонне пакування з плівкою і пінопластом. Кількість місць: 2 шт. 1280x650x300 мм, 700x650x300 мм. Вага з пакуванням: 42 кг. Потребує монтажу.

Матеріали та інструкції

Основа: масив ясена (за запитом доступний дуб), накладки для захисту підлоги, латунний знак автентичності. Покриття: масло з твердим воском OSMO (Німеччина); поліуретанова емаль для дерева KEMICHAL (Італія). Поверхня: шовковисто-матова. Фурнітура: Hettich (Німеччина). Догляд: будь-яку пролиту рідину потрібно відразу промокнути серветками. Потім видалити мильним розчином і витерти насухо тканиною.